SDS-100 型 ／ C100 型 ソフトダウンステー

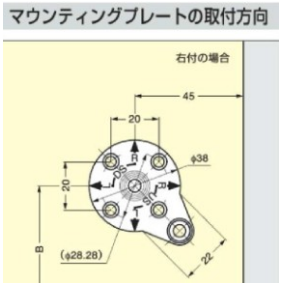

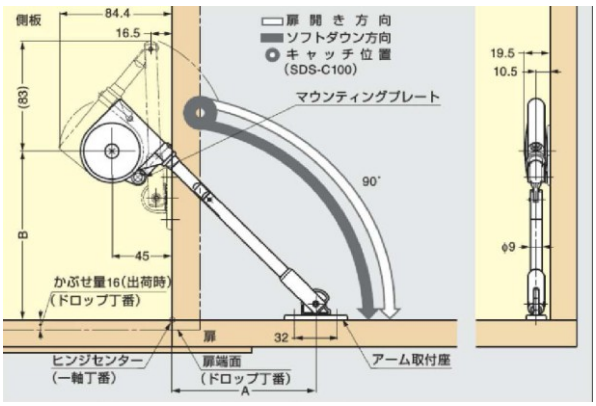

●下開き用のソフトダウンステー
●左右兼用です。
●SDS-C100 は扉を閉じた状態を保持するキャッチが組み込まれています。
●SDS-100 は別にキャッチが必要です。
●材質：亜鉛合金 ABS 樹脂

吊元丁番	A	B
一軸丁番	100	135
ドロップ丁番(SDH-001)	107	126

品名	入数
SDS-100（キャッチ無）	20
SDS-C100（キャッチ付）	20

SDS-100-TV 型 ／ C100-TV 型 ソフトダウンステー

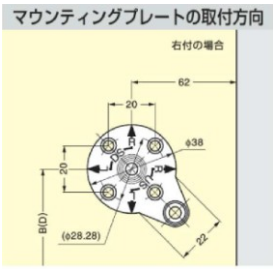

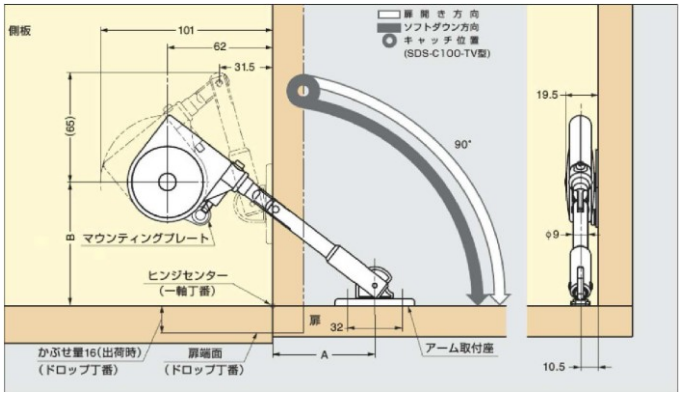

●テレビ台などの低い扉に適した下開き用のソフトダウンステーです。
●左右兼用です。
●SDS-C100-TV は扉を閉じた状態を保持するキャッチが組み込まれています。
●SDS-100-TV は別にキャッチが必要です。
●材質：亜鉛合金 ABS 樹脂

吊元丁番	A	B
一軸丁番	60	73
ドロップ丁番(SDH-001)	65	62

品名	入数
SDS-100-TV	20
SDS-C100-TV	20
SDS-100-TVZ	20
SDS-C100-TVZ	20

●軸トルクの大きいタイプが新たに加わりました。（TVZ 型）